FANCY the pump of arts	Информация о продукте CDM10-9	завод - изготовитель	FANCY PUMP(ZHEJIANG) Co., LTD
		адрес	Wanchang Road, Wenling City, Zhejiang
		телефон	
		дата	
название проекта		имя клиента	
		адрес	
номер		контакты	
		телефон	

Номер：	CDM10-9
Рисунок модели: (Примечание:: фото только дляознакомления)	Описание серии：
	CDM – многоступенчатые вертикальные насосы нового поколения (высокоэффективные) Модернизированные вертикальные многоступенчатые насосы из нержавеющей стали, соответствующие европейским стандартам. Обладают повышенным КПД, энергоэффективностью, пониженным уровнем шума и экологичностью. Конструкция отличается компактностью, малым весом, эргономичным дизайном, простотой обслуживания и высокой надежностью.

Паспортные параметры

Номинальная подача (м³/ч)	10
Номинальный напор (м)	80
Номинальная мощность (кВт)	4
Эффективность(%)	72
Частота вращения (об/мин)	2900
Ступени рабочего колеса	9

Материал

Корпус насоса	SS304
Рабочее колесо	SS304
Диффузор	SS304
Кронштейн двигателя	HT250
Вал насоса	SS304
Механическое уплотнение	GN+WC+FKM
Корпус двигателя	ADC12
Статор и ротор	50W800
Подшипники	GCr15
Обмотка	Cu
Основание	HT200

Электродвигатель

Количество фаз двигателя	3~ph
Степень защиты	IP55
Класс изоляции	F
Мощность двигателя (кВт)	4KW
Направление вращения рабочего колеса (со стороны двигателя)	По часовой стрелки
Частота (Гц)	50Hz
Номинальное напряжение(В)	380
Номинальный ток(А)	7.8
Класс энергоэффективности	IE3
Число полюсов двигателя	2

Жидкость

Температура жидкости	≤120°C
Уровень pH жидкости	5~9
Плотность среды	1×10³кг/м³
Максимальная температура окружающей среды (°C)	40°C
Перекачиваемая среда	Чистая вода

https://fancy-russia.ru,тел.:+7 (800) 350-26-25, e-mail: sales@vektorform.ru
Производитель может изменять размеры и технические характеристики без предварительного уведомления

Монтаж

Тип интерфейса	F
Вхдной патрубок	DN40
Выходной путрубок (мм)	DN40
Максимальное рабочее давление (МПа)	2.5Мра
Стандарт фланца	DIN

Уплотнение

Технические характеристики механического уплотнения	CF16/WB1F14
Производитель подшипников	C&U
Модель подшипника	6306/6306

Вес

Общий вес (кг)	65

https://fancy-russia.ru,тел.:+7 (800) 350-26-25, e-mail: sales@vektorform.ru

Производитель может изменять размеры и технические характеристики без предварительного уведомления

FANCY the pump of arts	Кривая производительности CDM10-9	завод - изготовитель	FANCY PUMP(ZHEJIANG) Co., LTD
		адрес	Wanchang Road, Wenling City, Zhejiang
		телефон	
		дата	
название проекта		имя клиента	
		адрес	
номер		контакты	
		телефон	

water, температура20°C, плотность1000 кг/м3, вязкость среды1мм²/с, IS09906：2012 Grade 3B

https://fancy-russia.ru,тел.:+7 (800) 350-26-25, e-mail: sales@vektorform.ru

Производитель может изменять размеры и технические характеристики без предварительного уведомления

FANCY the pump of arts	Тех параметры CDM10-9	завод - изготовитель	FANCY PUMP(ZHEJIANG) Co., LTD
		адрес	Wanchang Road, Wenling City, Zhejiang
		телефон	
		дата	
название проекта		имя клиента	
		адрес	
номер		контакты	
		телефон	

Номинальные параметры	
Модель	CDM10-9
Номер	CDM10-9
Расход	10 м³/ч
Напор	80 М
Эффективность (%)	72
Мощность (кВт)	3.03
NPSHr (M)	2
Скорость (об/мин)	2900
Наружный диаметр рабочего колеса (ММ)	100

Среда	
Наименование среды	water
Температура (°C)	20
Плотность (кг/м³)	1000
Вязкость среды (мм²/с)	1

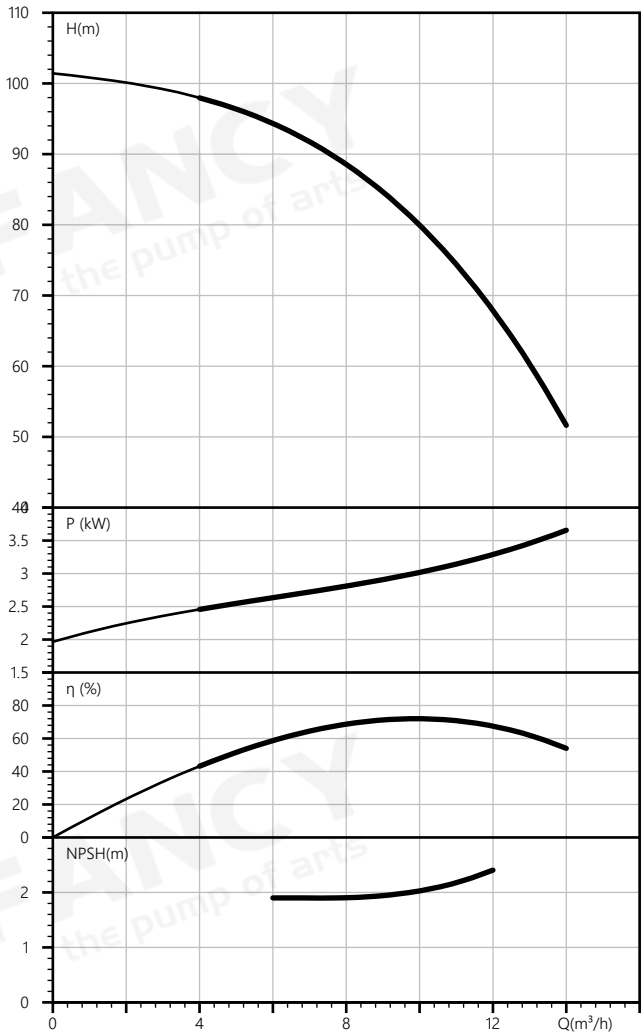

https://fancy-russia.ru,тел.:+7 (800) 350-26-25, e-mail: sales@vektorform.ru
Производитель может изменять размеры и технические характеристики без предварительного уведомления

FANCY the pump of arts	Сборочный чертеж CDM10-9	завод - изготовитель	FANCY PUMP(ZHEJIANG) Co., LTD
		адрес	Wanchang Road, Wenling City, Zhejiang
		телефон	
		дата	
название проекта		имя клиента	
		адрес	
номер		контакты	
		телефон	

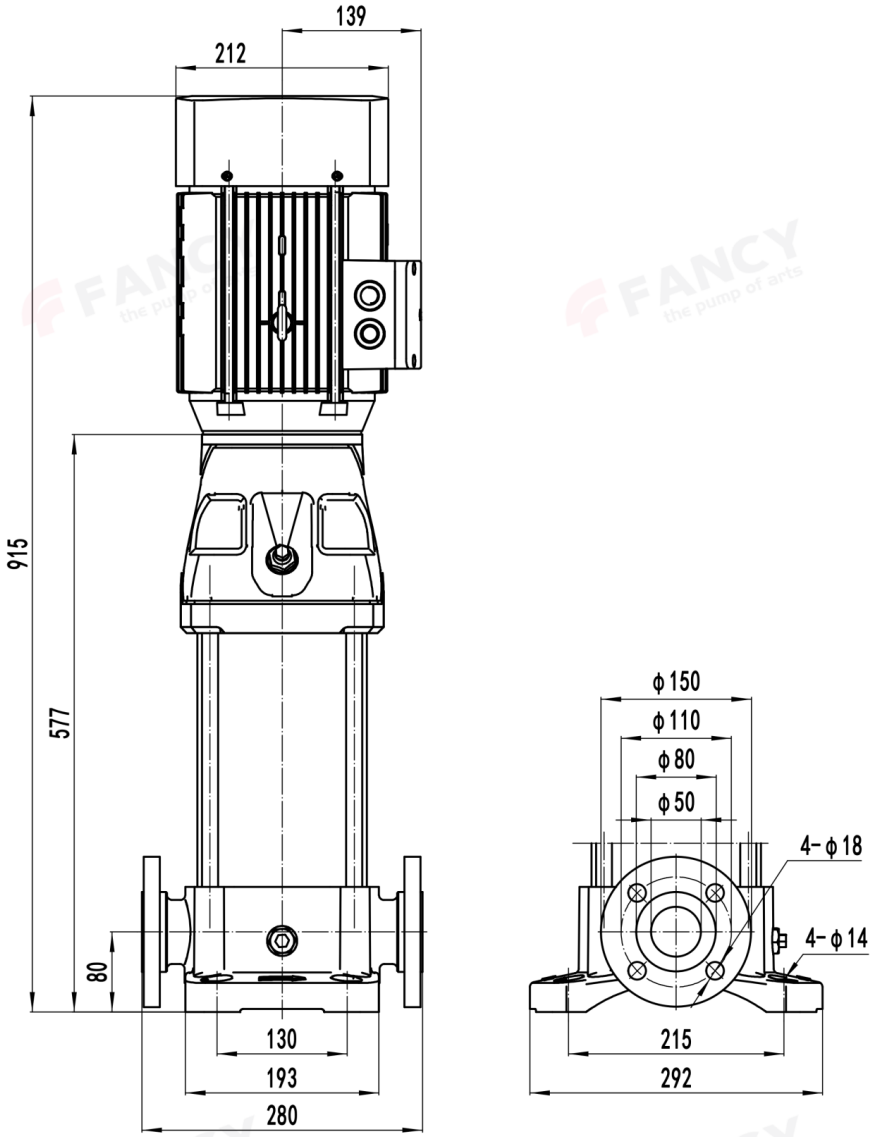

Mark	Places	Section	Mod.file no.	Signature	yy/mm/dd			FANCY the pump of arts
Design			Standard.			Stage mark	Weight	Scale
Verify								CDM10-9
Craft			Approve			Total: 1 pages	page: 1	

Installation dimension
Установочный размер

https://fancy-russia.ru,тел.:+7 (800) 350-26-25, e-mail: sales@vektorform.ru
Производитель может изменять размеры и технические характеристики без предварительного уведомления

FANCY the pump of arts	Чертеж структуры CDM10-9	завод - изготовитель	FANCY PUMP(ZHEJIANG) Co., LTD
		адрес	Wanchang Road, Wenling City, Zhejiang
		телефон	
		дата	
название проекта		имя клиента	
		адрес	
номер		контакты	
		телефон	

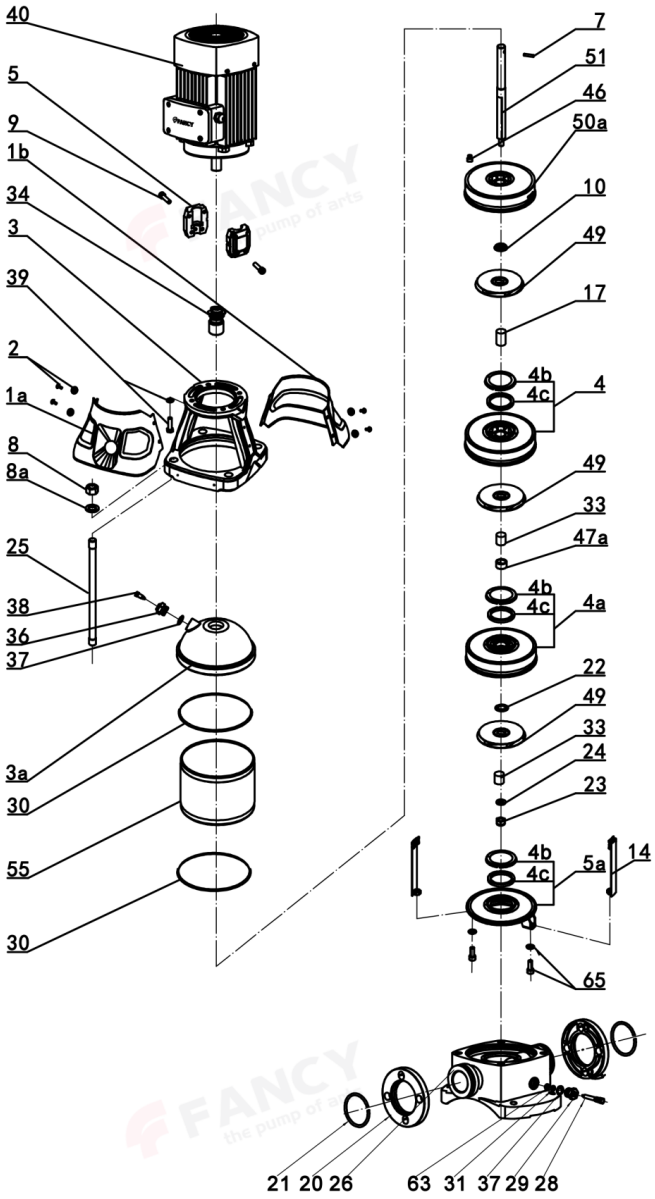

1a. Left Protect plate
1b. Right Protect plate
2. Screws,
Plastic washers
3. Pump case
3a. Pump case lining
4. Guide vanes
4a. Support guide vanes
4b. Oral ring cover
4c. Oral ring
5. Coupling
5a. Guide vane
7. Cylindrical pin
8. Nut M16
8a. Washer 16
9. Screws
10. Retaining ring sleeve
14. Pull belt
17. Impeller spacer
29×17.4
20. Flange
21. Retaining ring
22. Support gasket
23. Nut M10-LH
24. Impeller gasket
25. Pull rod
26. Inlet&outlet section
28. Internal screw plug
29. Drain plug
30. O-ring 169×3.3
31. Y-ring
33. Support spacer
34. Mechanical seal
36. Vent plug
37. O-ring 16×2.8
38. Vent bolt
39. Bolt, washer
40. Motor
46. Adjustment pile
47a. Bushing
49. Impeller
50a. Water outlet guide vane
51. Pump shaft
55. Pressure-resistant cylinder
63. O-ring gland
65. Screw M8×20,
Washer 8

CDM10

https://fancy-russia.ru,тел.:+7 (800) 350-26-25, e-mail: sales@vektorform.ru
Производитель может изменять размеры и технические характеристики без предварительного уведомления

FANCY the pump of arts	Рисунок модели CDM10-9	завод - изготовитель	FANCY PUMP(ZHEJIANG) Co., LTD
		адрес	Wanchang Road, Wenling City, Zhejiang
		телефон	
		дата	
название проекта		имя клиента	
		адрес	
номер		контакты	
		телефон	

https://fancy-russia.ru,тел.:+7 (800) 350-26-25, e-mail: sales@vektorform.ru
Производитель может изменять размеры и технические характеристики без предварительного уведомления

FANCY the pump of arts	Заказ CDM10-9	завод - изготовитель	FANCY PUMP(ZHEJIANG) Co., LTD
		адрес	Wanchang Road, Wenling City, Zhejiang
		телефон	
		дата	
название проекта		имя клиента	
		адрес	
номер		контакты	
		телефон	

Модель： CDM10-9

Номер： CDM10-9

Цена：

Количество： 1

Общая цена：