| FANCY the pump of arts | Информация о продукте CDM15-11 | завод - изготовитель | FANCY PUMP(ZHEJIANG) Co., LTD |
|---|---|---|---|
| | | адрес | Wanchang Road, Wenling City, Zhejiang |
| | | телефон | |
| | | дата | |
| название проекта | | имя клиента | |
| | | адрес | |
| номер | | контакты | |
| | | телефон | |

| Номер： | CDM15-11 |
|---|---|
| Рисунок модели: (Примечание:: фото только дляознакомления) | Описание серии： |
| | CDM – многоступенчатые вертикальные насосы нового поколения (высокоэффективные)<br>Модернизированные вертикальные многоступенчатые насосы из нержавеющей стали, соответствующие европейским стандартам. Обладают повышенным КПД, энергоэффективностью, пониженным уровнем шума и экологичностью. Конструкция отличается компактностью, малым весом, эргономичным дизайном, простотой обслуживания и высокой надежностью. |

## Паспортные параметры

| | |
|---|---|
| Номинальная подача (м³/ч) | 15 |
| Номинальный напор (м) | 130 |
| Номинальная мощность (кВт) | 11 |
| Эффективность(%) | 71 |
| Частота вращения (об/мин) | 2900 |
| Ступени рабочего колеса | 11 |

## Материал

| | |
|---|---|
| Корпус насоса | SS304 |
| Рабочее колесо | SS304 |
| Диффузор | SS304 |
| Кронштейн двигателя | HT250 |
| Вал насоса | SS304 |
| Механическое уплотнение | GN+WC+FKM |
| Корпус двигателя | HT200 |
| Статор и ротор | 50W800 |
| Подшипники | GCr15 |
| Обмотка | Cu |
| Основание | HT200 |

## Электродвигатель

| | |
|---|---|
| Количество фаз двигателя | 3~ph |
| Степень защиты | IP55 |
| Класс изоляции | F |
| Мощность двигателя (кВт) | 11KW |
| Направление вращения рабочего колеса (со стороны двигателя) | По часовой стрелки |
| Частота (Гц) | 50Hz |
| Номинальное напряжение(В) | 380 |
| Номинальный ток(А) | 20.6 |
| Класс энергоэффективности | IE3 |
| Число полюсов двигателя | 2 |

## Жидкость

| | |
|---|---|
| Температура жидкости | ≤120°C |
| Уровень pH жидкости | 5~9 |
| Плотность среды | 1×10³кг/м³ |
| Максимальная температура окружающей среды (°C) | 40°C |
| Перекачиваемая среда | Чистая вода |



https://fancy-russia.ru,тел.:+7 (800) 350-26-25, e-mail: sales@vektorform.ru
Производитель может изменять размеры и технические характеристики без предварительного уведомления

## Монтаж

| | |
|---|---|
| Тип интерфейса | F |
| Вхдной патрубок | DN50 |
| Выходной путрубок (мм) | DN50 |
| Максимальное рабочее давление (МПа) | 2.5Мра |
| Стандарт фланца | DIN |

## Уплотнение

| | |
|---|---|
| Технические характеристики механического уплотнения | CF16/WB1F14 |
| Производитель подшипников | C&U |
| Модель подшипника | 6309/6309 |

## Вес

| | |
|---|---|
| Общий вес (кг) | 159 |



https://fancy-russia.ru,тел.:+7 (800) 350-26-25, e-mail: sales@vektorform.ru

Производитель может изменять размеры и технические характеристики без предварительного уведомления

| FANCY the pump of arts | Кривая производительности CDM15-11 | завод - изготовитель | FANCY PUMP(ZHEJIANG) Co., LTD |
|---|---|---|---|
| | | адрес | Wanchang Road, Wenling City, Zhejiang |
| | | телефон | |
| | | дата | |
| название проекта | | имя клиента | |
| | | адрес | |
| номер | | контакты | |
| | | телефон | |

water, температура20°C, плотность1000 кг/м3, вязкость среды1мм²/с, IS09906：2012 Grade 3B

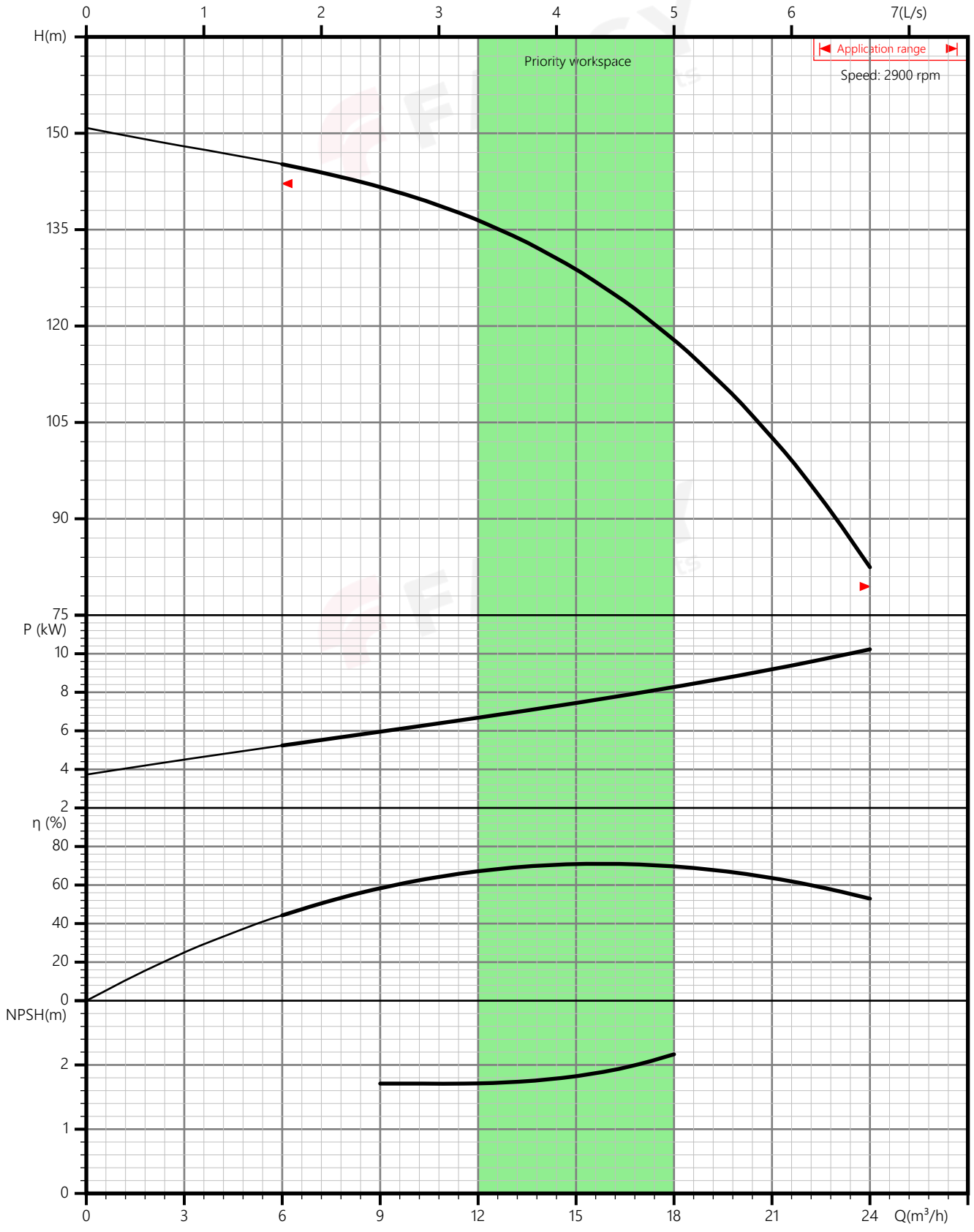




https://fancy-russia.ru,тел.:+7 (800) 350-26-25, e-mail: sales@vektorform.ru

Производитель может изменять размеры и технические характеристики без предварительного уведомления

| FANCY the pump of arts | Тех параметры CDM15-11 | завод - изготовитель | FANCY PUMP(ZHEJIANG) Co., LTD |
|---|---|---|---|
| | | адрес | Wanchang Road, Wenling City, Zhejiang |
| | | телефон | |
| | | дата | |
| название проекта | | имя клиента | |
| | | адрес | |
| номер | | контакты | |
| | | телефон | |

## Номинальные параметры

| | |
|---|---|
| Модель | CDM15-11 |
| Номер | CDM15-11 |
| Расход | 15 м³/ч |
| Напор | 130 М |
| Эффективность (%) | 71 |
| Мощность (кВт) | 7.43 |
| NPSHr (М) | 1.8 |
| Скорость (об/мин) | 2900 |
| Наружный диаметр рабочего колеса (ММ) | 105 |

## Среда

| | |
|---|---|
| Наименование среды | water |
| Температура (°C) | 20 |
| Плотность (кг/м³) | 1000 |
| Вязкость среды (мм²/с) | 1 |

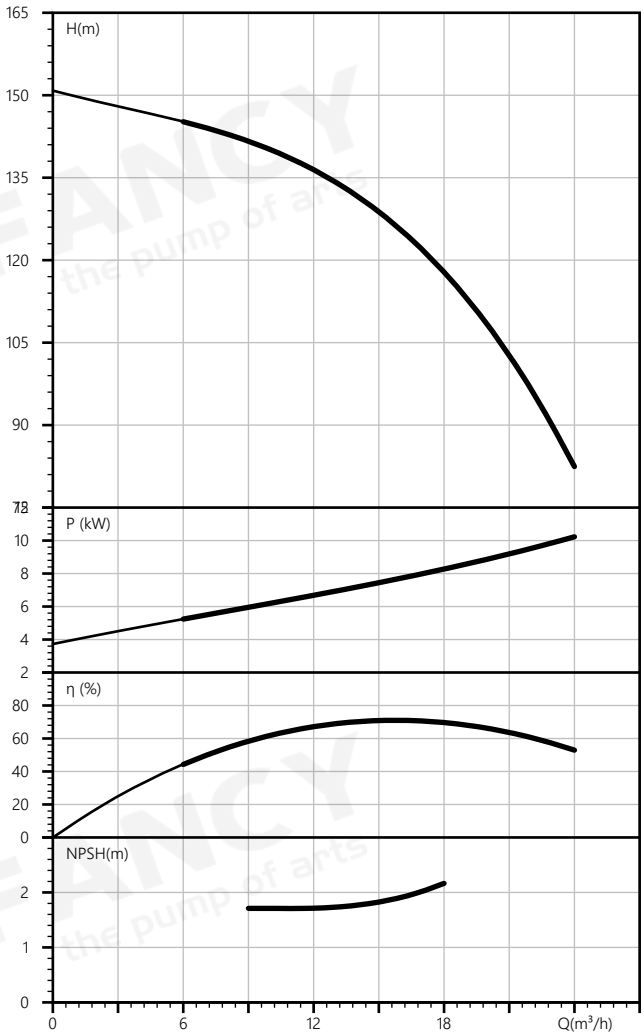




https://fancy-russia.ru,тел.:+7 (800) 350-26-25, e-mail: sales@vektorform.ru
Производитель может изменять размеры и технические характеристики без предварительного уведомления

| | | | |
|---|---|---|---|
| FANCY the pump of arts | Сборочный чертеж<br>CDM15-11 | завод - изготовитель | FANCY PUMP(ZHEJIANG) Co., LTD |
| | | адрес | Wanchang Road, Wenling City, Zhejiang |
| | | телефон | |
| | | дата | |
| название проекта | | имя клиента | |
| | | адрес | |
| номер | | контакты | |
| | | телефон | |

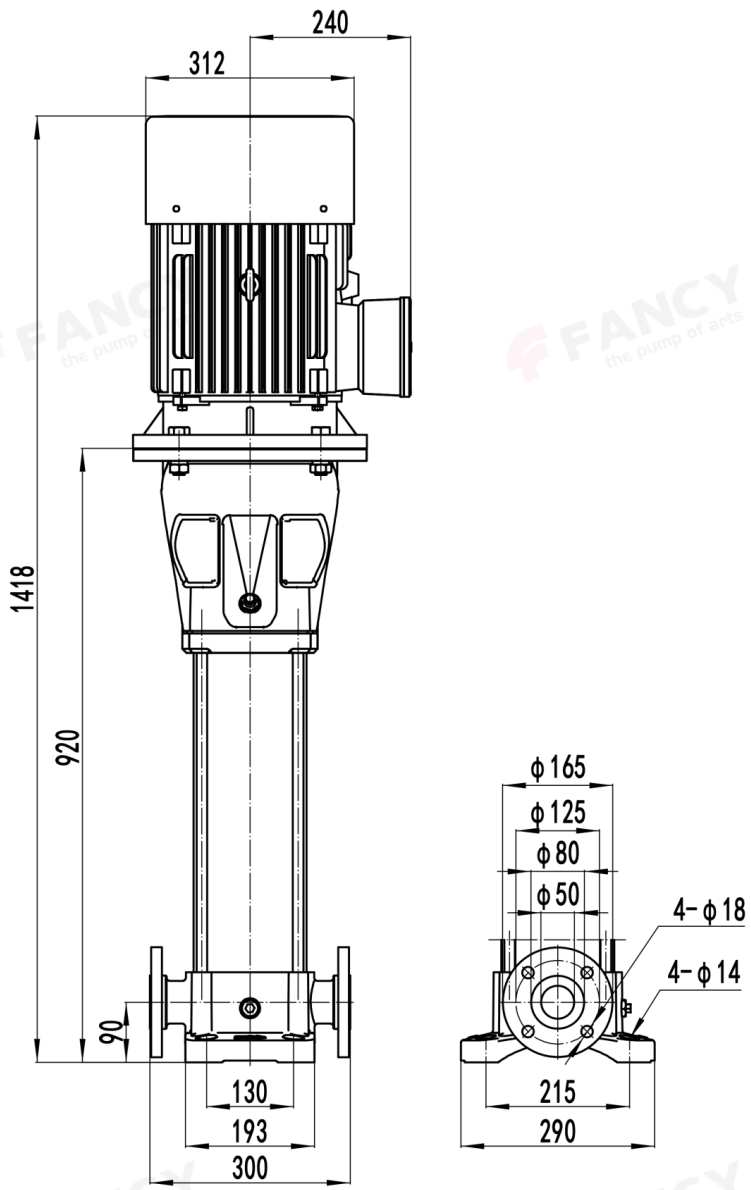


| | | | | | | | | |
|---|---|---|---|---|---|---|---|---|
| | | | | | | | | FANCY the pump of arts |
| Mark | Places | Section | Mod.file no. | Signature | yy/mm/dd | | | Installation dimension<br>Установочный размер |
| Design | | | Standard. | | | Stage mark | Weight | Scale |
| | | | | | | | | CDM15-11 |
| Verify | | | | | | | | |
| Craft | | | Approve | | | Total: 1 pages | page: 1 | |



https://fancy-russia.ru,тел.:+7 (800) 350-26-25, e-mail: sales@vektorform.ru
Производитель может изменять размеры и технические характеристики без предварительного уведомления

| FANCY the pump of arts | Чертеж структуры CDM15-11 | завод - изготовитель | FANCY PUMP(ZHEJIANG) Co., LTD |
|---|---|---|---|
| | | адрес | Wanchang Road, Wenling City, Zhejiang |
| | | телефон | |
| | | дата | |
| название проекта | | имя клиента | |
| | | адрес | |
| номер | | контакты | |
| | | телефон | |

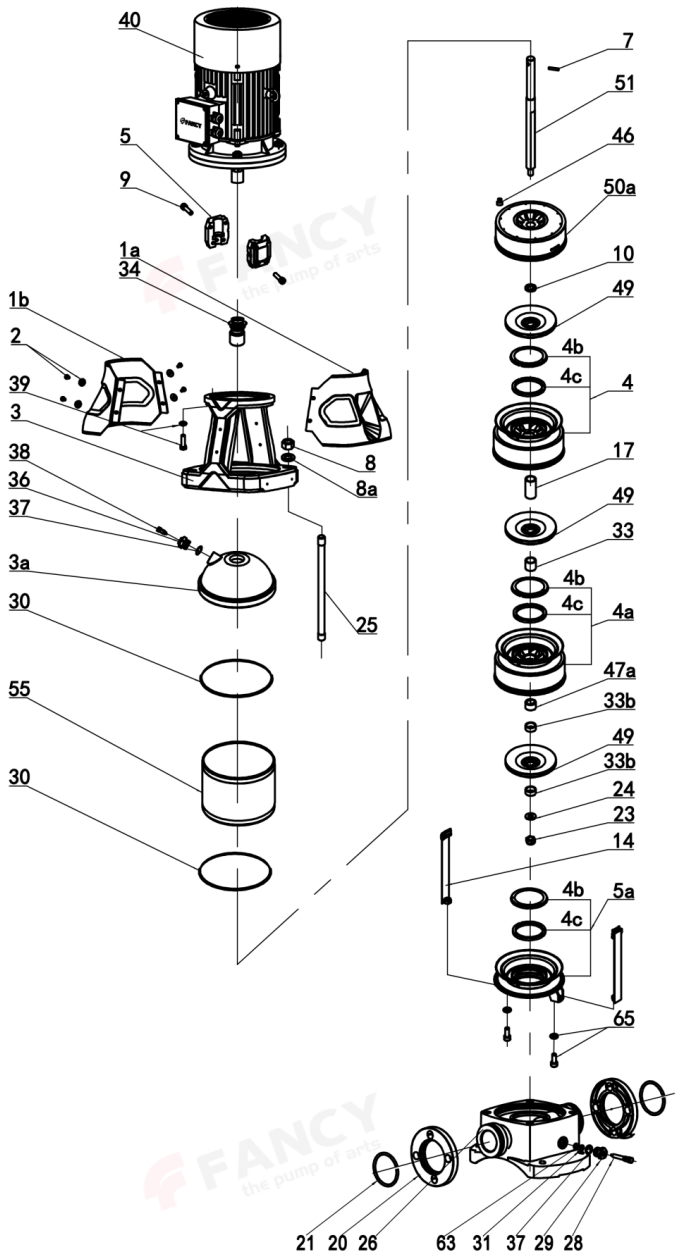


1a. Left Protect plate
1b. Right Protect plate
2. Screws, plastic washers
3. Pump case
3a. Pump case lining
4. Guide vane
4a. Support guide vane
4b. Oral ring cover
4c. Oral ring
5. Coupling
5a. Guide vane
7. Cylindrical pin
8. Nut M16
8a. Washer 16
9. Screw
10. Snap ring sleeve
14. Pull belt
17. Impeller spacer
20. Flange
21. Snap ring
23. Nut M10-LH
24. Impeller gasket
25. Pull rod
26. Inlet&outlet section
28. Internal screw plug
29. Drain plug
30. O-ring 169×3.3
31. Y-ring
33. Support spacer
33b. Support long spacer
34. Mechanical seal
36. Vent screw plug
37. O-ring 16×2.8
38. Vent bolt
39. Bolt, washer
40. Motor
46. Adjustment pile
47a. Shaft sleeve
49. Impeller
50a. Water outlet guide vane
51. Pump shaft
55. Pressure-resistant cylinder
63. O-ring gland
65. Screw M8×20, Washer 8

CDM15, 20



https://fancy-russia.ru,тел.:+7 (800) 350-26-25, e-mail: sales@vektorform.ru
Производитель может изменять размеры и технические характеристики без предварительного уведомления

| | | | |
|---|---|---|---|
| FANCY the pump of arts | Рисунок модели CDM15-11 | завод - изготовитель | FANCY PUMP(ZHEJIANG) Co., LTD |
| | | адрес | Wanchang Road, Wenling City, Zhejiang |
| | | телефон | |
| | | дата | |
| название проекта | | имя клиента | |
| | | адрес | |
| номер | | контакты | |
| | | телефон | |

https://fancy-russia.ru,тел.:+7 (800) 350-26-25, e-mail: sales@vektorform.ru
Производитель может изменять размеры и технические характеристики без предварительного уведомления

| FANCY the pump of arts | Заказ<br>CDM15-11 | завод - изготовитель | FANCY PUMP(ZHEJIANG) Co., LTD |
|---|---|---|---|
| | | адрес | Wanchang Road, Wenling City, Zhejiang |
| | | телефон | |
| | | дата | |
| название проекта | | имя клиента | |
| | | адрес | |
| номер | | контакты | |
| | | телефон | |

Модель： CDM15-11

Номер： CDM15-11

Цена：

Количество： 1

Общая цена：