FANCY the pump of arts	Информация о продукте CDM32-5-2	завод - изготовитель	FANCY PUMP(ZHEJIANG) Co., LTD
		адрес	Wanchang Road, Wenling City, Zhejiang
		телефон	
		дата	
название проекта		имя клиента	
		адрес	
номер		контакты	
		телефон	

Номер：	CDM32-5-2
Рисунок модели: (Примечание:: фото только дляознакомления)	Описание серии：
	CDM – многоступенчатые вертикальные насосы нового поколения (высокоэффективные) Модернизированные вертикальные многоступенчатые насосы из нержавеющей стали, соответствующие европейским стандартам. Обладают повышенным КПД, энергоэффективностью, пониженным уровнем шума и экологичностью. Конструкция отличается компактностью, малым весом, эргономичным дизайном, простотой обслуживания и высокой надежностью.

Паспортные параметры

Номинальная подача (м³/ч)	32
Номинальный напор (м)	60
Номинальная мощность (кВт)	11
Эффективность(%)	68.5
Частота вращения (об/мин)	2900
Ступени рабочего колеса	5

Материал

Корпус насоса	SS304
Рабочее колесо	SS304
Диффузор	SS304
Кронштейн двигателя	HT250
Вал насоса	SS304
Механическое уплотнение	GN+WC+FKM
Корпус двигателя	HT200
Статор и ротор	50W800
Подшипники	GCr15
Обмотка	Cu
Основание	HT200

Электродвигатель

Количество фаз двигателя	3~ph
Степень защиты	IP55
Класс изоляции	F
Мощность двигателя (кВт)	11KW
Направление вращения рабочего колеса (со стороны двигателя)	По часовой стрелки
Частота (Гц)	50Hz
Номинальное напряжение(В)	380
Номинальный ток(А)	20.6
Класс энергоэффективности	IE3
Число полюсов двигателя	2

Жидкость

Температура жидкости	≤120°C
Уровень pH жидкости	5~9
Плотность среды	1×10³кг/м³
Максимальная температура окружающей среды (°C)	40°C
Перекачиваемая среда	Чистая вода

https://fancy-russia.ru,тел.:+7 (800) 350-26-25, e-mail: sales@vektorform.ru
Производитель может изменять размеры и технические характеристики без предварительного уведомления

Монтаж

Тип интерфейса	F
Вхдной патрубок	DN65
Выходной путрубок (мм)	DN65
Максимальное рабочее давление (МПа)	2.5Мра
Стандарт фланца	DIN

Уплотнение

Технические характеристики механического уплотнения	GF22/WB1F14
Производитель подшипников	C&U
Модель подшипника	6309/6309

Вес

Общий вес (кг)	184

https://fancy-russia.ru,тел.:+7 (800) 350-26-25, e-mail: sales@vektorform.ru

Производитель может изменять размеры и технические характеристики без предварительного уведомления

FANCY the pump of arts	Кривая производительности CDM32-5-2	завод - изготовитель	FANCY PUMP(ZHEJIANG) Co., LTD
		адрес	Wanchang Road, Wenling City, Zhejiang
		телефон	
		дата	
название проекта		имя клиента	
		адрес	
номер		контакты	
		телефон	

water, температура20°C, плотность1000 кг/м3, вязкость среды1мм²/с, IS09906：2012 Grade 3B

https://fancy-russia.ru,тел.:+7 (800) 350-26-25, e-mail: sales@vektorform.ru

Производитель может изменять размеры и технические характеристики без предварительного уведомления

FANCY the pump of arts	Тех параметры CDM32-5-2	завод - изготовитель	FANCY PUMP(ZHEJIANG) Co., LTD
		адрес	Wanchang Road, Wenling City, Zhejiang
		телефон	
		дата	
название проекта		имя клиента	
		адрес	
номер		контакты	
		телефон	

Номинальные параметры	
Модель	CDM32-5-2
Номер	CDM32-5-2
Расход	32 м³/ч
Напор	60 М
Эффективность (%)	68.5
Мощность (кВт)	7.67
NPSHr (M)	2
Скорость (об/мин)	2900
Наружный диаметр рабочего колеса (ММ)	118

Среда	
Наименование среды	water
Температура (°C)	20
Плотность (кг/м³)	1000
Вязкость среды (мм²/с)	1

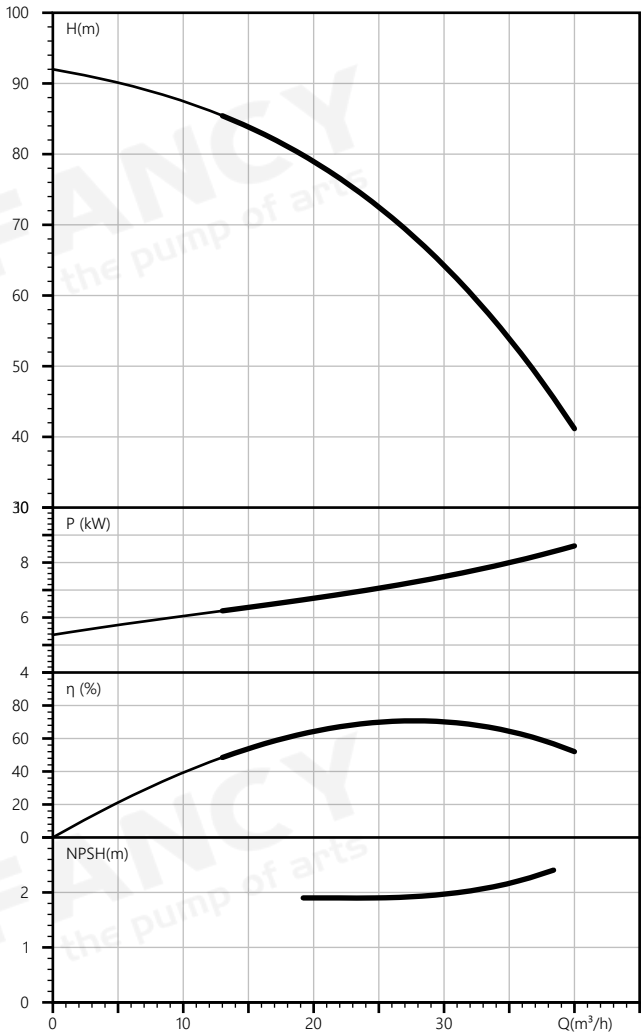

https://fancy-russia.ru,тел.:+7 (800) 350-26-25, e-mail: sales@vektorform.ru
Производитель может изменять размеры и технические характеристики без предварительного уведомления

FANCY the pump of arts	Сборочный чертеж CDM32-5-2	завод - изготовитель	FANCY PUMP(ZHEJIANG) Co., LTD
		адрес	Wanchang Road, Wenling City, Zhejiang
		телефон	
		дата	
название проекта		имя клиента	
		адрес	
номер		контакты	
		телефон	

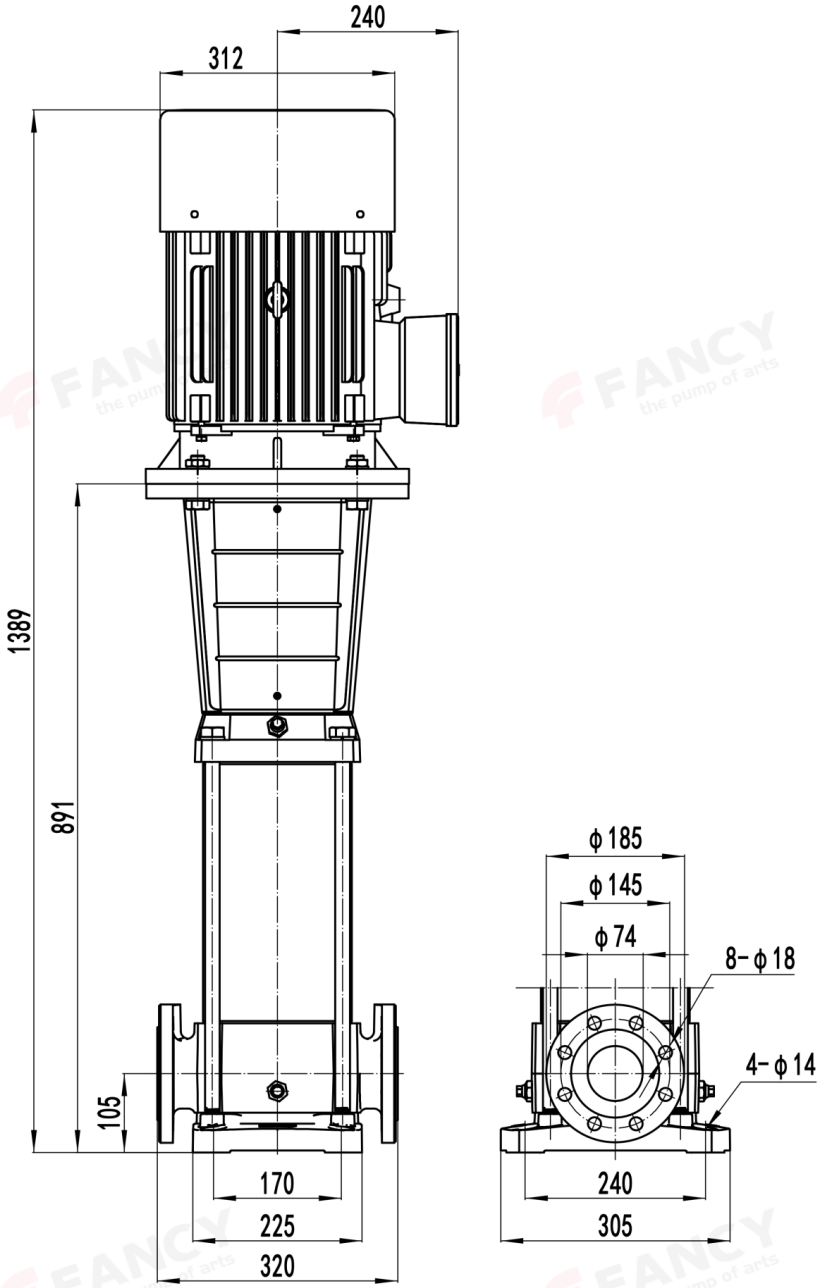

								FANCY the pump of arts
Mark	Places	Section	Mod.file no.	Signature	yy/mm/dd			Installation dimension Установочный размер
Design			Standard.			Stage mark	Weight	Scale
								CDM32-5-2
Verify								
Craft			Approve			Total: 1 pages	page: 1	

https://fancy-russia.ru,тел.:+7 (800) 350-26-25, e-mail: sales@vektorform.ru
Производитель может изменять размеры и технические характеристики без предварительного уведомления

FANCY the pump of arts	Чертеж структуры CDM32-5-2	завод - изготовитель	FANCY PUMP(ZHEJIANG) Co., LTD
		адрес	Wanchang Road, Wenling City, Zhejiang
		телефон	
		дата	
название проекта		имя клиента	
		адрес	
номер		контакты	
		телефон	

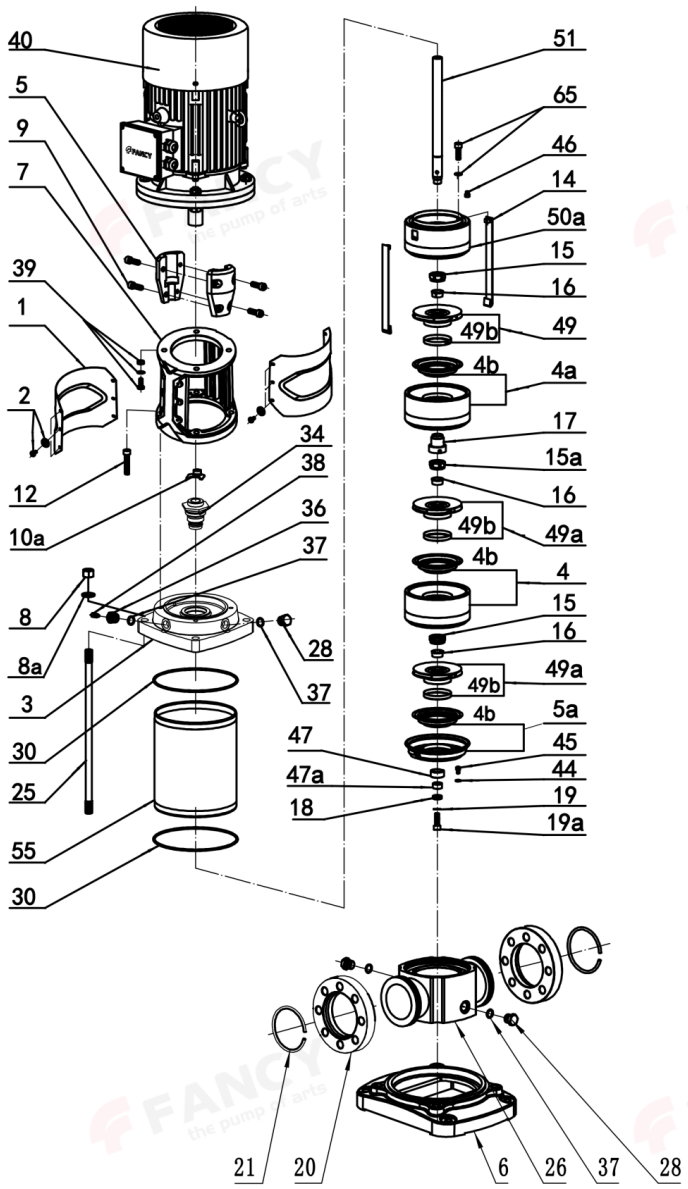

1. Protect plate
2. Screws, plastic washers
3. Pump case
4. Guide vanes
(1 stage pump not exists)
4a. Support guide vanes
(1&2 stage pumps not exist)
4b. Oral ring seat assembly
5. Coupling
5a. Guide vane
6. Base
7. Bracket
8. Nut M16
8a. Washer 16
9. Screw
10a. Adjustment sheet
12. Screw
14. Pull belt
15. Impeller nut
15a. Support nut
(1&2 stage pumps not exist)
16. Cone sleeve
17. Intermediate sleeve
(1&2 stage pumps not exist)
18. Pressure cover
19. Washer 8
19a. Screw M8 ×15-LH
20. Flange
21. Snap ring
25. Pull rod
26. Water inlet&outlet section
28. Screw plug
30. O-ring
34. Mechanical seal
36. Vent screw plug
37. O-ring 16×2.8
38. Vent bolt
39. Bolt, nut, washer
40. Motor
44. Washer 6
45. Screw M6×10
46. Adjustment pile
47. Lower sliding bearing
47a. Lower shaft sleeve
49. Small impeller
49a. Large impeller
49b. Oral ring sleeve
50a. Water outlet guide vane
51. Pump shaft
55. Pressure-resistant cylinder
65. Screw M8×30, washer 8

CDM32, 42, 65

https://fancy-russia.ru,тел.:+7 (800) 350-26-25, e-mail: sales@vektorform.ru
Производитель может изменять размеры и технические характеристики без предварительного уведомления

FANCY the pump of arts	Рисунок модели CDM32-5-2	завод - изготовитель	FANCY PUMP(ZHEJIANG) Co., LTD
		адрес	Wanchang Road, Wenling City, Zhejiang
		телефон	
		дата	
название проекта		имя клиента	
		адрес	
номер		контакты	
		телефон	

https://fancy-russia.ru,тел.:+7 (800) 350-26-25, e-mail: sales@vektorform.ru
Производитель может изменять размеры и технические характеристики без предварительного уведомления

FANCY the pump of arts	Заказ CDM32-5-2	завод - изготовитель	FANCY PUMP(ZHEJIANG) Co., LTD
		адрес	Wanchang Road, Wenling City, Zhejiang
		телефон	
		дата	
название проекта		имя клиента	
		адрес	
номер		контакты	
		телефон	

Модель： CDM32-5-2

Номер： CDM32-5-2

Цена：

Количество： 1

Общая цена：